МУЗЦЕНТР
МУЗЫКАЛЬНОЕ ОБОРУДОВАНИЕ
https://muzcentre.ru/

SVS AUDIOTECHNIK

SVS Audiotechnik SCP-40 BT
SVS Audiotechnik SCP-50 BT

SCP-40 BT размеры:

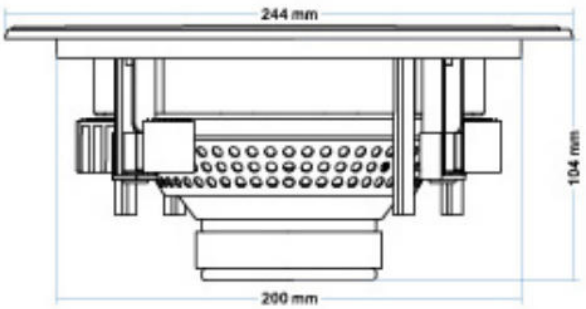

SCP-50 BT размеры:

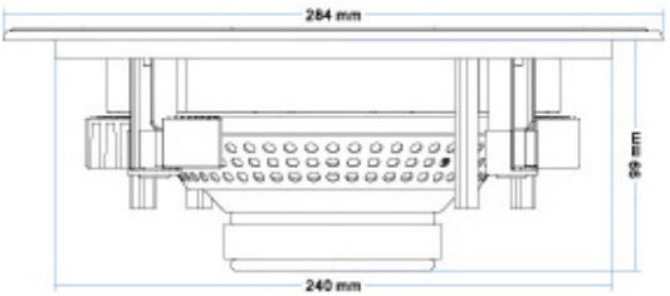

Мощность	40 Вт x 2
Частотный диапазон	70-20кГц
SPL(@1Вт/м)	88Дб
Динамик / Сопротивление	6.5" / 8 Ом
Твитер	1"
Питание	DC 12-18В
Размеры для монтажа	Ø244x104.3 мм
Рамзеры	200 мм
Материал, цвет	Пластик, белый
Комплектация	1 активный потолочный громкоговоритель, 1 пассивный потолочный громкоговоритель, аудио кабель, адаптер питания

Мощность	50 Вт x 2
Частотный диапазон	50-20кГц
SPL(@1Вт/м)	90Дб
Динамик / Сопротивление	8" / 8 Ом
Твитер	1"
Питание	DC 12-18В
Размеры для монтажа	Ø284x99 мм
Рамзеры	240 мм
Материал, цвет	Пластик, белый
Комплектация	1 активный потолочный громкоговоритель, 1 пассивный потолочный громкоговоритель, аудио кабель, адаптер питания

Прочтите руководство перед использованием устройства. Следуйте инструкциям, чтобы не аннулировать гарантию. Примите все меры предосторожности, чтобы избежать возгорания и/или поражения электрическим током. Во избежание поражения электрическим током ремонт должен выполняться только квалифицированным специалистом. Сохраните руководство для дальнейшего использования.

- Перед использованием устройства проконсультируйтесьсо специалистом. При первом включении устройстваможет появиться некоторый запах, это нормально, запахисчезнет через некоторое время.
- Устройство содержит детали, находящиеся поднапряжением. Поэтому НЕ открывайте корпус.
- Не кладите в устройство металлические предметы и не заливайте жидкости. Это может привести к поражению электрическим током и неисправности.
- Не размещайте устройство вблизи источников тепла, таких как радиаторы и т. д. Не ставьте устройство навибрирующую поверхность. Не закрывайтевентиляционные отверстия.
- Устройство не подходит для непрерывногоиспользования.
- Будьте осторожны с сетевым шнуром и не повредите его. Неисправный или поврежденный шнур питания можетпривести к поражению электрическим током инеисправности.
- При отключении устройства от сетевой розетки всегдатяните за вилку, а не за провод.
- Не подключайте и не отключайте устройство мокрымируками.
- Если вилка и/или шнур питания повреждены, их долженсаменить квалифицированный специалист.
- Если устройство повреждено до такой степени, что внутренниевидны детали, НЕ подключайте устройство ксетевой розетке и НЕ включайте устройство. Свяжитесь свашим дилером. НЕ подключайте устройство к реостатуили диммеру.
- Во избежание возгорания и поражения электрическимтоком не подвергайте устройство воздействию дождя ивлаги.
- Все ремонтные работы должны выполняться только квалифицированным специалистом.
- Подключайте устройство к заземленной сетевой розетке(220–240 В перем. тока/50 Гц), защищеннойпредохранителем на 10–16 А.
- Во время грозы или еслиустройство не будет использоваться в течениедлительного периода времени, отключите его от сети. Правило: отключайте его от сети, когда он неиспользуется.- Если устройство не использовалось втечение длительного периода времени, можетобразоваться конденсат. Дайте устройству достичькомнатной температуры, прежде чем включать его.- Никогда не используйте устройство во влажныхпомещениях или на открытом воздухе.
- Чтобыпредотвратить несчастные случаи в компаниях, выдолжны следовать применимым руководящим принципами следовать инструкциям.
- Не включайте и не выключайте прибор повторно. Это сокращает срок жизни.- Храните устройство внедоступном для детей месте. Не оставляйте агрегатбез присмотра.- Не используйте чистящие аэрозолидля чистки переключателей. Остатки этих аэрозолейвызывают отложения пыли и жира. В случаенеисправности всегда обращайтесь за консультацией кспециалисту.- Не форсируйте управление.- Этоустройство имеет динамик внутри, который можетсоздавать магнитное поле. Держите это устройство нарасстоянии не менее 60 см от компьютера илителевизора.- Если этот продукт имеет встроенныйсвинцово-кислотный аккумулятор. Пожалуйста, перезаряжайте аккумулятор каждые 3 месяца, если выне собираетесь использовать продукт в течениедлительного периода времени. В противном случаебатарея может быть необратимо повреждена.- Еслибатарея повреждена, замените ее на батарею с такимиже техническими характеристиками. И утилизируйтеповрежденную батарею без вреда для окружающейсреды.- Если устройство упало, всегда передповторным включением устройства его должен проверить квалифицированный специалист.- Неиспользуйте химические вещества для очисткиустройства. Они повреждают лак. Протирайтеустройство только сухой тканью.- Держитесь подальшеот электронного оборудования, которое может вызватьпомехи.- Используйте для ремонта толькооригинальные запасные части, в противном случае возможны серьезные повреждения и/или опасноеизлучение.- Выключайте устройство перед тем, какотсоединить его от сети и/или другого оборудования. Перед перемещением устройства отсоедините всепровода и кабели.- Убедитесь, что шнур питания неможет быть поврежден, когда по нему ходят люди. Перед каждым использованием проверяйте сетевойшнур на наличие повреждений и неисправностей!- Напряжение сети 220-240В переменного тока/50Гц. Проверьте, соответствует ли розетка. Если выпутешествуете, убедитесь, что сетевое напряжениестраны подходит для этого устройства.- Сохраняйтеоригинальный упаковочный материал, чтобы вы моглитранспортировать устройство в безопасных условиях.

Этот знак привлекает внимание пользователя к высоким напряжениям, которые присутствуют внутри корпуса и имеют достаточную величину, чтобы вызвать опасность поражения электрическим током.

Этот знак привлекает внимание к высокому напряжению, присутствуют внутри корпуса и имеются достаточное питание для возникновения опасности аварийного тока.

ПРИМЕЧАНИЕ. Чтобы устройство работало нормально, его следует использовать в помещениях с температурой от 5°C/41°F до 35°C/95°F.

Электрические изделия нельзя выбрасывать вместе с бытовыми отходами. Пожалуйста, отнесите их в центр утилизации. Узнайте у местных властей или у дилера, как действовать дальше. Технические характеристики типичны. Фактические значения могут незначительно отличаться от одного устройства к другому. Технические характеристики могут быть изменены без предварительного уведомления.

Не пытайтесь делать ремонт самостоятельно. Это приведет к аннулированию вашей гарантии. Не вносите никаких изменений в устройство. Это также аннулирует вашу гарантию. Гарантия не действует в случае несчастных случаев или повреждений, вызванных неправильным использованием или несоблюдением предупреждений, содержащихся в данном руководстве. Power Dynamics не несет ответственности за телесные повреждения, вызванные несоблюдением рекомендаций и предупреждений по технике безопасности. Это такжеотносится ко всем повреждениям в любой форме.

МОНТАЖ

1) Просверлите отверстие в потолке, достаточно большое, чтобы в него поместился динамик (размер см. в листе технических спецификаций).

2) Подключите активный динамик с адаптером 12VDC.

3) Соедините активный и пассивный громкоговорители с помощью акустического кабеля (+/-).

4) Вставьте динамик в отверстие.

5) Плотно затяните каждый из регулировочных винтов. (фиксирующие выступы повернутся к задней поверхности).

6) Поместите металлическую решетку.

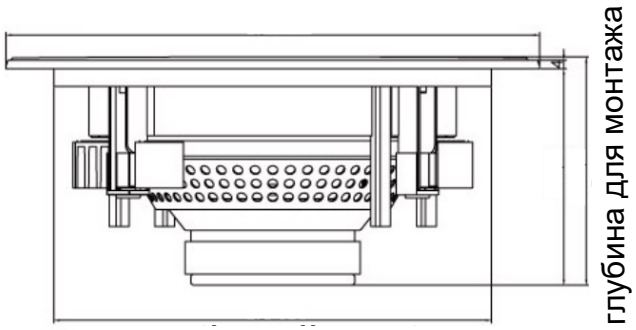

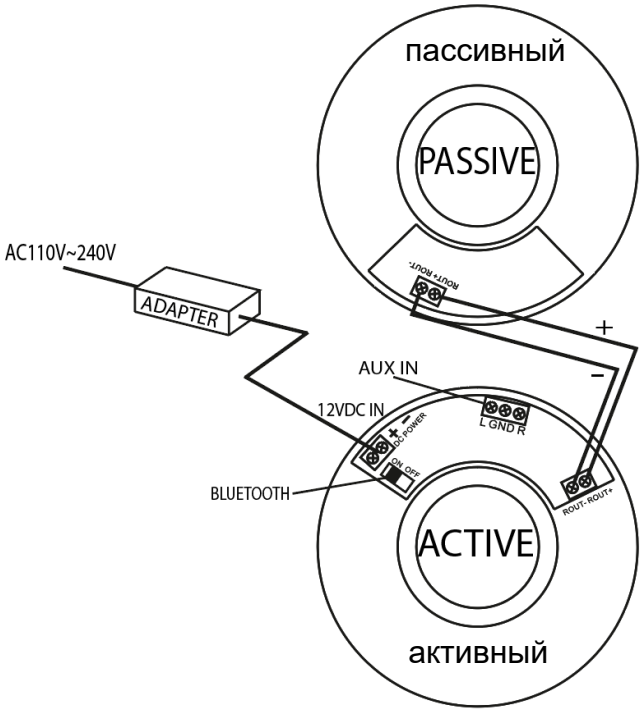

ПОДКЛЮЧЕНИЕ BLUETOOTH

Перед началом подключения BT убедитесь, что функция BT на активном динамике включена.

Чтобы подключить BT-устройство к динамику, выполните следующие действия:Включите BT-функцию на вашем устройстве (мобильном телефоне, планшете и т. д.)

Найдите «Bluetooth»Подключиться к «Bluetooth»

Теперь ваше устройство подключено, пароль не требуется.

ОТСОЕДИНЕНИЕ ИЛИ ПОВТОРНОЕ ПОДКЛЮЧЕНИЕ

Если вы хотите перейти с BT-устройства, выполните следующие действия:
Отключить текущее BT-устройство («ВЫКЛ.»)
Подключите новое BT-устройство, выполнив указанные выше действия.
Если вы выйдете за пределы диапазона или отключите функцию BT на своем BT-устройстве, BT динамика отключится.
Для переподключения включите БТ на нужном устройстве, оно переподключится.